DESTEVI
the future will change with us

Scarica il nostro ***manuale d'uso****!*

Download our ***user manual****!*

DEGOB02AX25-XXX

Proiettore di simboli ottica standard per applicazioni multifunzionali
Symbol projector with standard optics for multifunctional applications

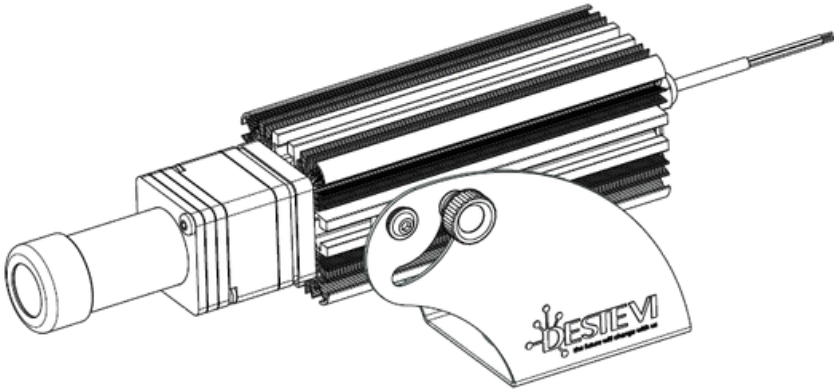

COLORI DISPONIBILI **AVAILABLE COLOURS**	Colore VERDE GREEN colour	Colore BLU BLUE colour	Colore ROSSO RED colour	Colore GIALLO YELLOW colour	Colore BIANCO WHITE colour
	G	**B**	**R**	**Y**	**W**

Tabella di selezione in base alla luminosità ambientale e alle prestazioni di proiezione
Selection chart based on ambient lighting conditions and projection performance

Modello Model	Altezza di installazione Installation Height	Diametro simbolo a terra Projected symbol diameter on the floor	Tecnologia Technology	Potenza Power
DEGOB02AX25-XXX	4 m	∅ 54 cm	Diodo LED	25 W
DEGOB02AX25-XXX	5 m	∅ 67 cm	Diodo LED	25 W
DEGOB02AX25-XXX	6 m	∅ 81 cm	Diodo LED	25 W

*La visibilità del simbolo può variare in base alle condizioni ambientali, alla pavimentazione e al tipo di gobo utilizzato
***The visibility of the projected symbol may vary depending on ambient conditions, the floor surface, and the type of gobo used.**

SIMBOLI/*SYMBOLS*

Di seguito è riportata una selezione dei simboli disponibili. È possibile realizzare pittogrammi personalizzati su richiesta. Le immagini sono a scopo puramente indicativo.

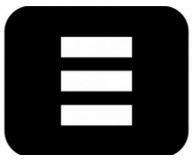		
01. ATTRAVERSAMENTO PEDONALE *Pedestrian Crossing*	02. PEDONE *Pedestrian*	03. STOP *STOP*
		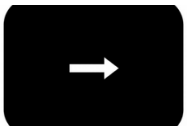
04. ANGOLO *Corner*	05. DIVIETO PEDONE *No Pedestrians*	06. FRECCIA *Arrow*
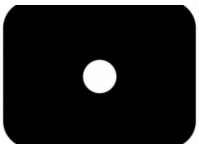		
07. PUNTO *Point*	08. PERICOLO *Warning*	09. PASSAGGIO MULETTI *Forklift Crossing*
		
10. DIVIETO PASSAGGIO MULETTI *No Forklifts*	11. DIVIETO DI ACCESSO *No Entry*	12. GANCIO Hook
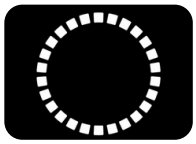		
13. CERCHIO TRATTEGGIATO *Dashed Circle*	14. *USCITA* *Exit*	15. *SIMBOLO PERSONALIZZABILE* *Custom symbol*

DESTEVI
the future will change with us

SPECIFICHE ELETTRICHE/ELECTRICAL SPECIFICATIONS

Potenza/Power	25 W ± 10%
Tensione alimentazione AC/AC supply voltage	85 ÷ 305 VAC
Alimentazione in corrente continua/DC supply voltage	120 ÷ 430 VDC
Frequenza/Frequency	0 ÷ 47 ÷ 440 HZ
Fattore di potenza/ Power factor	≥ 0,9
Corrente assorbita/Current consumption	0,21 ÷ 0,08 A
Classe elettrica/Electrical class	Class II SELV equivalent
Tipo alimentatore/Power supply type	Integrato/Integrated
Protezioni elettriche/Electrical protection	Sovratensione/Overvoltage
Tipo collegamento/Connection type	Cavo libero/Loose cable
Lunghezza cavo/Cable length	600 mm
Sezione cavo/Cable cross-section	0,5 mmq

SORGENTE LED/LED SOURCE

Tecnologia sorgente/Source technology	Diodo LED	
Range lunghezza d'onda/Wavelength range	Rosso: tipica 613 nm, intervallo 609–618 nm Verde: tipica 520 nm, intervallo indicativo 474–567 nm Blu: tipica 456 nm, intervallo complessivo 452–460 nm Giallo: tipica 580 nm, intervallo complessivo 570–595 nm Bianco: temperatura colore 6500K	*Red: Typical 613 nm, wavelength range 609–618 nm* *Green: Typical 520 nm, indicative wavelength range 474–567 nm* *Blue: Typical 456 nm, wavelength range 452–460 nm* *Yellow: Typical 580 nm, wavelength range 570–595 nm* *White: 6500 K color temperature*
Protezione ESD/ESD protection	Presente	

SPECIFICHE AMBIENTALI/ENVIRONMENTAL SPECIFICATIONS

Temperatura esercizio/Operating temperature	-40 °C / +65 °C
Temperatura stoccaggio/Storage temperature	-45 °C / +85 °C
Atmosfere aggressive/Corrosive environments	Non consigliato per ambienti con agenti chimici aggressivi, vapori corrosivi, nebbia salina, polveri conduttive o atmosfere esplosive (atex) senza verifica tecnica./Not recommended for environments containing aggressive chemicals, corrosive vapours, salt spray, conductive dust or explosive (atex) atmospheres without prior technical verification.

CONDIZIONI DI TEST/TEST CONDITIONS

Condizioni di test/Test conditions	Le misure riportate sono state rilevate su superficie piana, opaca e uniforme; le dimensioni del pittogramma sono misurate a terra in funzione dell'altezza di installazione e della luminosità ambientale indicate. I test per la visibilità sono stati condotti in un ambiente con 700 lux. / *The stated dimensions were measured on a flat, matte, uniform surface. The projected symbol size is measured at floor level and may vary depending on the specified installation height and ambient lighting conditions. Visibility tests were conducted in an environment with an ambient illuminance of 700 lux.*
Colore superficie consigliato/Recommended surface colour	Superfici chiare, opache e uniformi. La visibilità può diminuire su superfici scure, lucide, riflettenti, sporche o irregolari. /*Light-coloured, matt and uniform surfaces. Visibility may be reduced on dark, glossy, reflective, dirty or uneven surfaces*
Rapporto proiezione-ottica/ Projection-to-lens ratio	Non dichiarato come rapporto fisso; selezione tramite tabella IN PRIMA PAGINA. / *Not specified as a fixed ratio; selection via height/length/line thickness table.*

DEGOB2AX25-XXX

OTTICA STANDARD

INGOMBRI DI MASSIMA
OVERALL DIMENSIONS

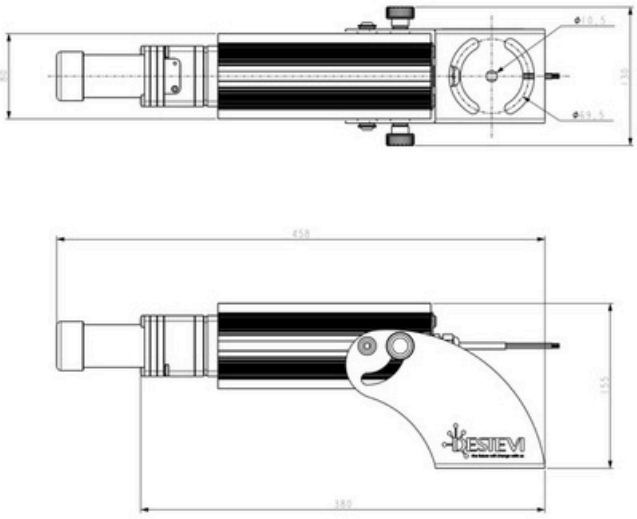

SPECIFICHE MECCANICHE/MECHANICAL SPECIFICATIONS

Materiale corpo/Housing material	Alluminio anodizzato *Anodized alluminium*
Grado IP/IP rating	IP65
Peso proiettore/Projector weight	2,206 kg
Peso proiettore imballato/Packaged projector weight	2,663 kg
Dimensioni ingombro imballo/Packaging dimensions	150x420x140 mm
Staffa di fissaggio/Mounting bracket	Aisi 304
Viti-fissaggi/Screws-fasteners	Aisi 304
Guarnizioni-tenute/Gaskets-seals	NBR70

VANTAGGI RISPETTO A VERNICE E NASTRO/ADVANTAGES OVER PAINT AND ADHESIVE TAPE

Aspetto/Appearance	**Vernice / nastro adesivo** **Paint / adhesive tape**	**PITTOGRAMMA LED PROIETTATO** **Projected LED Symbol**
Usura della segnaletica orizzontale/ Wear of horizontal floor markings	Soggetta a consumo, abrasione, sporco, passaggio di mezzi e lavaggi. *Susceptible to wear and tear, abrasion, dirt, vehicle traffic and washing.*	Non è applicata al pavimento, quindi non si consuma per calpestio, carrelli o movimentazione merci. *It is not applied to the floor, so it does not wear out from foot traffic, trolleys or goods handling.*
Modifica del layout/ Layout modification	Ogni variazione richiede rimozione, pulizia e nuova applicazione. *Any layout change require removal, cleaning and reapplication.*	Riposizionabile regolando il proiettore, senza rifare la segnaletica a pavimento. *Can be repositioned by adjusting the projector, without having to redo the floor markings.*
Manutenzione/ Maintenance	Necessita ripristini periodici, ritocchi o sostituzione del nastro. *Requires periodic restoration, touch-ups or replacement of the tape.*	Elimina gli interventi di manutenzione legati al deterioramento della segnaletica fisica. *Eliminates maintenance interventions related to the deterioration of physical markings.*

*Scarica la **garanzia** del prodotto*
*Download the product **warranty***

Via Statale, 5
25011 Calcinato (BS) ITALIA
Telefono: +39 030 9133460
info@destevi.it

IP65

A company of