INSTALLATION INSTRUCTIONS - MULTILINGUAL

IT – ISTRUZIONI DI INSTALLAZIONE
Attenersi scrupolosamente alle indicazioni riportate nelle illustrazioni.
Eventuali componenti danneggiati devono essere sostituiti esclusivamente con parti equivalenti.
DISINSERIRE L'ALIMENTAZIONE ELETTRICA DURANTE L'INSTALLAZIONE E IN CASO DI INTERVENTI DI MANUTENZIONE!

EN – INSTALLATION INSTRUCTIONS
Carefully follow the instructions shown in the diagrams.
Any damaged components must be replaced only with equivalent parts.
SWITCH OFF THE POWER SUPPLY DURING INSTALLATION AND BEFORE CARRYING OUT MAINTENANCE OPERATIONS!

FR – INSTRUCTIONS D'INSTALLATION
Suivre attentivement les instructions figurant sur les schémas.
Les composants endommagés doivent être remplacés uniquement par des composants équivalents.
COUPER L'ALIMENTATION ÉLECTRIQUE LORS DE L'INSTALLATION ET AVANT TOUTE OPÉRATION DE MAINTENANCE!

DE – INSTALLATIONSANLEITUNG
Die in den Abbildungen dargestellten Hinweise sind sorgfältig zu beachten.
Beschädigte Bauteile dürfen nur durch gleichwertige Komponenten ersetzt werden.
WÄHREND DER INSTALLATION UND VOR WARTUNGSARBEITEN DIE STROMVERSORGUNG ABSCHALTEN!

ES – INSTRUCCIONES DE INSTALACIÓN
Siga cuidadosamente las indicaciones que aparecen en los esquemas.
Los componentes dañados deberán sustituirse únicamente por componentes equivalentes.
DESCONECTE LA ALIMENTACIÓN ELÉCTRICA DURANTE LA INSTALACIÓN Y ANTES DE REALIZAR TAREAS DE MANTENIMIENTO!

PT – INSTRUÇÕES DE INSTALAÇÃO
Cumprir rigorosamente as instruções apresentadas nos esquemas.
Os componentes que apresentem danos devem ser substituídos apenas por componentes equivalentes.
DESLIGAR A ALIMENTAÇÃO ELÉTRICA DURANTE A INSTALAÇÃO E EM OPERAÇÕES DE MANUTENÇÃO!

PL – INSTRUKCJE INSTALACJI
Należy dokładnie stosować się do zaleceń przedstawionych na rysunkach.
Uszkodzone elementy należy wymieniać wyłącznie na elementy równoważne.
PODCZAS INSTALACJI ORAZ PRZED PRACAMI KONSERWACYJNYMI NALEŻY ODŁĄCZYĆ ZASILANIE!

RU – ИНСТРУКЦИЯ ПО УСТАНОВКЕ
Строго соблюдайте указания, приведённые на схемах.
Повреждённые компоненты должны заменяться только на аналогичные.
ВО ВРЕМЯ УСТАНОВКИ И ПЕРЕД ПРОВЕДЕНИЕМ ОБСЛУЖИВАНИЯ НЕОБХОДИМО ОТКЛЮЧИТЬ ЭЛЕКТРОПИТАНИЕ!

L'apparecchio di illuminazione deve essere installato in modo tale da evitare che venga osservato direttamente per lunghi periodi a una distanza inferiore a 4 m (IEC/TR 62778).
The luminaire must be installed so that prolonged direct viewing at a distance of less than 4 m does not occur (IEC/TR 62778).
Le luminaire doit être installé de manière à éviter toute observation directe prolongée à une distance inférieure à 4 mètres (IEC/TR 62778).
Das Beleuchtungsgerät ist so zu montieren, dass ein längeres direktes Hineinsehen aus einer Entfernung von weniger als 4 m vermieden wird (IEC/TR 62778).
La luminaria debe instalarse de forma que se evite una observación directa y prolongada a una distancia inferior a 4 m (IEC/TR 62778).
luminária deve ser instalada de modo a impedir a observação direta prolongada a uma distância inferior a 4 m (IEC/TR 62778).
CBeTHnbHHK flonxeH 6biTb ycraHOBneH TairnM o6pa3OM, HTo6bi ncisraonnTb flnuTenbHoe npainoe Ha6niofleHne c paccTOHHnsi Merree 4 m (IEC/TR 62778).

Durante gli interventi di manutenzione evitare di guardare direttamente la sorgente luminosa.
Do not look directly at the light source while carrying out maintenance operations.
Éviter de regarder directement la source lumineuse pendant les opérations de maintenance.
Während der Wartung darf nicht direkt in die Lichtquelle geblickt werden.
Evite mirar directamente la fuente luminosa durante las tareas de mantenimiento.
Evitar olhar diretamente para a fonte luminosa durante a manutenção.
Во время технического обслуживания запрещается смотреть прямо на источник света.
Podczas konserwacji nie należy patrzeć bezpośrednio na źródło światła.

Prodotto destinato all'uso in ambienti interni (IP54).
Product intended for indoor use (IP54).
Produit destiné à une utilisation en intérieur (IP54).
Produkt zur Verwendung in Innenräumen (IP54).
Producto diseñado para su uso en interiores (IP54).
Produto destinado ao uso em ambientes internos (IP54).
Produkt przeznaczony do użytku wewnątrz pomieszczeń (Ip54).
Изделие предназначено для использования в помещениях и на открытом воздухе. Степень защиты IP65.

ISTRUZIONI PER IL CORRETTO SMALTIMENTO - DISPOSAL INSTRUCTIONS

Italiano (IT)
Si prega di informarsi sul sistema si smaltimento, separazione e raccolta dei rifiuti per prodotti elettrici ed elettronici e imballi.
Si prega di agire secondo le regole locali e di non smaltire il vecchio prodotto e l'imballaggio con i normali rifiuti domestici.
Il corretto smaltimento dell'imballaggio, del prodotto e/o delle batterie aiuterà a prevenire potenziali conseguenze negative per l'ambiente e la salute umana. Le batterie dovrebbero essere smaltite separatamente dal flusso di rifiuti urbani tramite strutture di raccolta designate. Quando si smaltisce un prodotto che contiene batterie non sostituibili dall'utente, le batterie non sostituibili dall'utente devono essere rimosse da un professionista.

English (EN)
Please learn about the disposal, separation, and collection system for waste electrical and electronic products and packaging.
Please follow local regulations and do not dispose of your old product and packaging with normal household waste.
Correct disposal of the packaging, product, and/or batteries will help prevent potential negative consequences for the environment and human health. Batteries should be disposed of separately from the municipal waste stream via designated collection facilities.
When disposing of a product containing non-user-replaceable batteries, non-user-replaceable batteries must be removed by a professional.

Français (FR)
Veuillez vous renseigner sur le système local de tri, de collecte et d'élimination des déchets d'équipements électriques et électroniques (DEEE), ainsi que de leurs emballages.
Veuillez respecter la réglementation locale et ne jetez pas vos anciens produits ni leurs emballages avec les ordures ménagères. Le tri et l'élimination corrects des emballages, des produits et/ou des piles contribuent à prévenir les conséquences négatives potentielles pour l'environnement et la santé humaine.
Les piles doivent être éliminées séparément des ordures ménagères, dans les points de collecte prévus à cet effet.
Lors de la mise au rebut d'un produit contenant des piles non remplaçables par l'utilisateur, celles-ci doivent être retirées par un professionnel qualifié.

Deutsch (DE)
Bitte informieren Sie sich über das örtliche System zur Entsorgung, Trennung und Sammlung von Elektro- und Elektronikaltgeräten sowie deren Verpackungen.
Bitte beachten Sie die örtlichen Bestimmungen und entsorgen Sie Ihr Altgerät sowie die Verpackung nicht über den gewöhnlichen Hausmüll. Die korrekte Entsorgung der Verpackung, des Produkts und/oder der Batterien trägt dazu bei, mögliche negative Auswirkungen auf die Umwelt und die menschliche Gesundheit zu vermeiden.
Batterien müssen getrennt vom Hausmüll über die dafür vorgesehenen Sammelstellen entsorgt werden.
Bei der Entsorgung von Produkten mit Batterien, die nicht vom Benutzer ausgetauscht werden können, müssen diese von einem qualifizierten Fachbetrieb entfernt werden.

Español (ES)
Infórmese sobre el sistema local de eliminación, separación y recogida de residuos de aparatos eléctricos y electrónicos, así como de sus respectivos envases.
Cumpla la normativa local y no deseche el producto usado ni su envase junto con los residuos domésticos habituales. La correcta eliminación del envase, del producto y/o de las baterías contribuirá a prevenir posibles consecuencias negativas para el medio ambiente y la salud humana.
Las baterías deben desecharse por separado de los residuos municipales, depositándolas en los puntos de recogida designados.

Português (PT)
Informe-se sobre o sistema local de eliminação, separação e recolha de resíduos de equipamentos elétricos e eletrónicos, bem como das respetivas embalagens.
Respeite as normas locais e não elimine o seu produto antigo nem a respetiva embalagem juntamente com os resíduos domésticos indiferenciados.
A eliminação correta da embalagem, do produto e/ou das pilhas e baterias ajudará a prevenir possíveis consequências negativas para o meio ambiente e para a saúde humana.
As pilhas e baterias devem ser eliminadas separadamente dos resíduos comuns, em pontos de recolha específicos.
Ao eliminar um produto que contenha pilhas ou baterias não substituíveis pelo utilizador, a remoção das mesmas deve ser efetuada por um profissional qualificado.

Polski (PL)
Prosimy o zapoznanie się z lokalnym systemem utylizacji, segregacji i zbiórki zużytego sprzętu elektrycznego i elektronicznego oraz jego opakowań.
Należy przestrzegać lokalnych przepisów i nie wyrzucać zużytego produktu ani jego opakowania razem ze zwykłymi odpadami domowymi. Prawidłowa utylizacja opakowania, produktu i/lub baterii pomaga zapobiegać potencjalnym negatywnym skutkom dla środowiska oraz zdrowia ludzi.
Baterie należy utylizować oddzielnie od odpadów komunalnych, przekazując je do wyznaczonych punktów zbiórki.
W przypadku utylizacji produktu zawierającego baterie niewymienne przez użytkownika, ich usunięcie powinno zostać wykonane przez wykwalifikowanego specjalistę.

Русский (RU)
Пожалуйста, ознакомьтесь с местной системой утилизации, сортировки и сбора отходов электрического и электронного оборудования, а также его упаковки.
Соблюдайте местные правила и не выбрасывайте отслужившее изделие и его упаковку вместе с обычными бытовыми отходами. Правильная утилизация упаковки, изделия и/или батареек поможет предотвратить возможные негативные последствия для окружающей среды и здоровья человека.
Батарейки следует утилизировать отдельно от бытовых отходов, сдавая их в специально предназначенные пункты сбора.
При утилизации изделия, содержащего батарейки, не подлежащие замене пользователем, их извлечение должно выполняться квалифицированным специалистом.

DESTEVI
the future will change with us
Via Statale, 5 Calcinato (BS) - Italy
+39 030 913 3570
info@destevi.it
www.destevi.it

AVVERTENZE GENERALI - GENERAL WARNINGS

Italiano (IT)
- Per garantire un utilizzo corretto e sicuro, attenersi scrupolosamente alle istruzioni fornite con il prodotto.
- L'impiego improprio di detergenti o prodotti chimici per la pulizia può danneggiare il prodotto. Si raccomanda di utilizzare esclusivamente alcool isopropilico.
- In caso di dubbi o necessità di chiarimenti, rivolgersi al produttore.
- Il prodotto non deve essere alterato o modificato in alcun modo. Qualsiasi modifica comporta la decadenza della garanzia e può compromettere la sicurezza dell'apparecchio.
- Destevi non si assume alcuna responsabilità per danni derivanti da installazioni eseguite in modo non conforme alle istruzioni fornite.
- L'installazione deve essere effettuata a regola d'arte e nel rispetto delle norme tecniche applicabili.

English (EN)
- Please follow the instructions supplied with the product to ensure proper and safe operation.
- The product must not be modified. Any modification will void the warranty and may make the product unsafe. For cleaning, it is recommended to use only isopropyl alcohol.
- Destevi cannot be held responsible for damage caused by installation performed in a manner not strictly compliant with the instructions described in this section.
- Products must be installed in accordance with good engineering practice and applicable technical standards.

Français (FR)
- Pour garantir une utilisation correcte et sûre, veuillez respecter scrupuleusement les instructions fournies avec le produit.
- L'utilisation inappropriée de détergents ou de produits chimiques pour le nettoyage peut endommager le produit. Il est recommandé d'utiliser exclusivement de l'alcool isopropylique.
- En cas de doute ou de besoin d'éclaircissements, veuillez vous adresser au fabricant.
- Le produit ne doit être ni altéré ni modifié de quelque manière que ce soit. Toute modification entraîne l'annulation de la garantie et peut compromettre la sécurité de l'appareil.
- Destevi décline toute responsabilité en cas de dommages résultant d'une installation non conforme aux instructions fournies.
- L'installation doit être effectuée dans les règles de l'art et conformément aux normes techniques applicables.

Deutsch (DE)
- Um eine korrekte und sichere Verwendung des Produkts zu gewährleisten, sind die dem Produkt beiliegenden Anweisungen strikt zu befolgen.
- Die unsachgemäße Verwendung von Reinigungsmitteln oder chemischen Produkten zur Reinigung kann das Produkt beschädigen. Es wird empfohlen, ausschließlich Isopropylalkohol zu verwenden.
- Bei Zweifeln oder Rückfragen wenden Sie sich bitte an den Hersteller.
- Das Produkt darf in keiner Weise verändert oder modifiziert werden. Jede Änderung führt zum Erlöschen der Garantie und kann die Sicherheit des Geräts beeinträchtigen.
- Destevi übernimmt keine Haftung für Schäden, die durch eine nicht den bereitgestellten Anweisungen entsprechende Installation verursacht werden.

Español (ES)
- Para garantizar un uso correcto y seguro del producto, siga estrictamente las instrucciones suministradas.
- El uso inadecuado de detergentes o productos químicos puede dañar el producto. Se recomienda utilizar exclusivamente alcohol isopropílico.
- El producto no debe alterarse ni modificarse de ninguna manera. Cualquier modificación anulará la garantía y puede comprometer la seguridad del aparato.
- Destevi no asume ninguna responsabilidad por daños derivados de una instalación no conforme con las instrucciones suministradas.
- La instalación debe realizarse de acuerdo con las buenas prácticas técnicas y las normas aplicables.
- La instalación debe realizarse de acuerdo con las buenas prácticas técnicas y conforme a las normas técnicas aplicables.

Português (PT)
- Para garantir uma utilização correta e segura do produto, siga rigorosamente as instruções fornecidas com o mesmo.
- A utilização inadequada de detergentes ou produtos químicos para a limpeza pode danificar o produto. Recomenda-se a utilização exclusiva de álcool isopropílico.
- Em caso de dúvidas ou necessidade de esclarecimentos, contacte o fabricante.
- O produto não deve ser alterado nem modificado de qualquer forma. Qualquer modificação implica a anulação da garantia e pode comprometer a segurança do aparelho.
- A Destevi não assume qualquer responsabilidade por danos resultantes de uma instalação efetuada em desacordo com as instruções fornecidas.
- A instalação deve ser efetuada de acordo com as boas práticas técnicas e em conformidade com as normas técnicas aplicáveis.

Polski (PL)
- Aby zapewnić prawidłowe i bezpieczne użytkowanie produktu, należy przestrzegać dostarczonych instrukcji.
- Do czyszczenia zaleca się stosowanie wyłącznie alkoholu izopropylowego. Niewłaściwe środki czyszczące mogą uszkodzić produkt.
- Produktu nie wolno przerabiać ani modyfikować. Wszelkie modyfikacje powodują utratę gwarancji i mogą zagrozić bezpieczeństwu urządzenia.
- Firma Destevi nie ponosi odpowiedzialności za szkody wynikające z montażu niezgodnego z instrukcjami.
- Montaż musi być wykonany zgodnie z zasadami sztuki technicznej i obowiązującymi normami.

Русский (RU)
- Для правильной и безопасной эксплуатации изделия строго соблюдайте предоставленные инструкции.
- Для очистки рекомендуется использовать только изопропиловый спирт. Неподходящие чистящие средства могут повредить изделие.
- Запрещается изменять или модифицировать изделие. Любые изменения аннулируют гарантию и могут поставить под угрозу безопасность устройства.
- Destevi не несет ответственности за ущерб, возникший в результате установки с нарушением предоставленных инструкций.
- Установка должна выполняться квалифицированным специалистом в соответствии с надлежащей технической практикой и применимыми нормами.

GARANZIA
WARRANTY

MANUALE
MANUAL

DESTEVI
the future will change with us

rev01 - 10.11.2026 modello DEGOB

STRUTTURA CODICE PARLANTE - *DESCRIPTIVE CODE STRUCTURE*

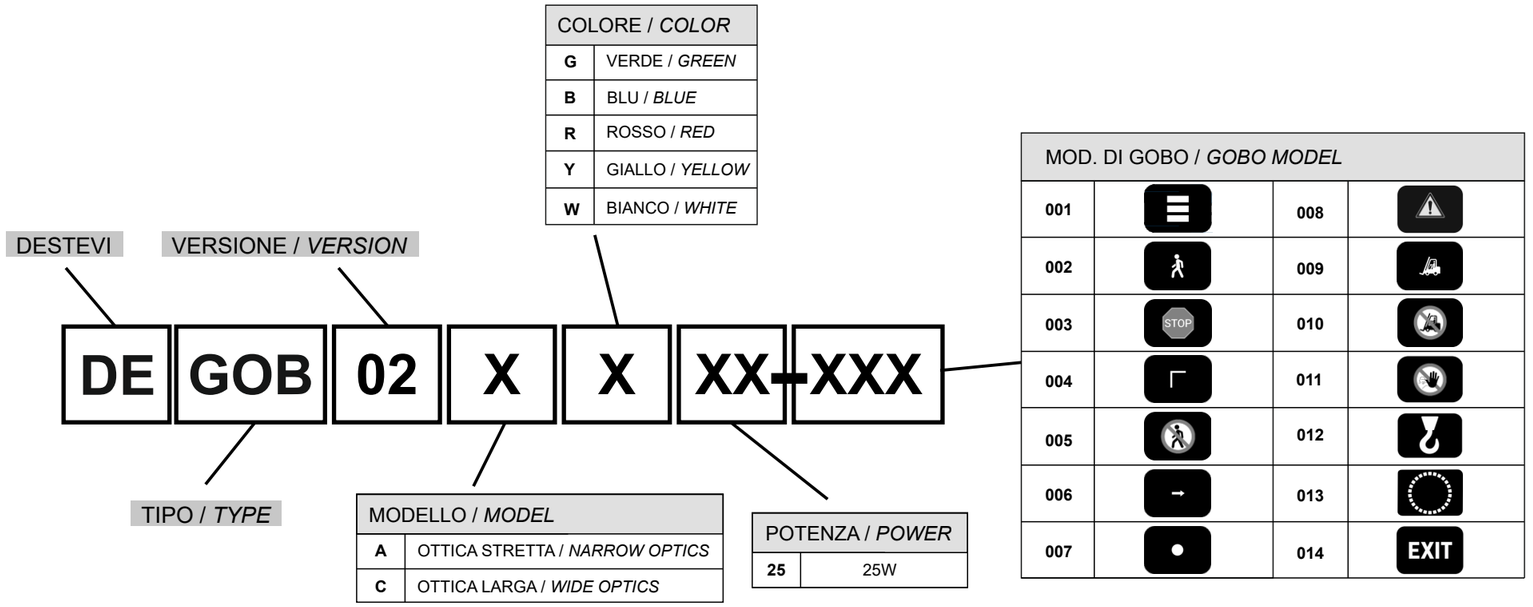

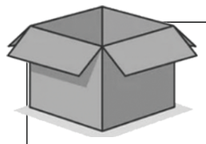

CONTENUTO SCATOLA - *BOX CONTENTS*

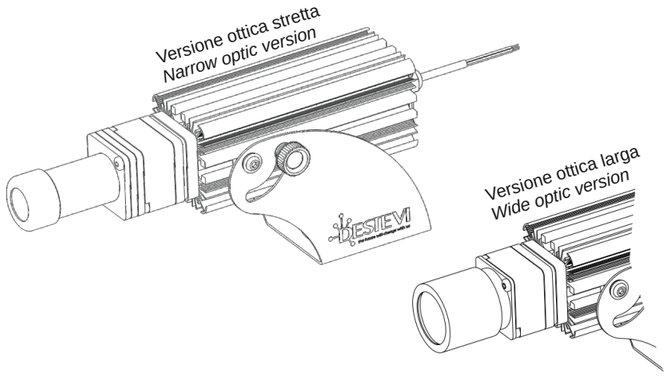

PROCEDURE DI INSTALLAZIONE - *INSTALLATION PROCEDURES*

1. Fissare il proiettore alla staffa (Fig. 1) utilizzando apposite viti non incluse nel kit. Si consiglia l'uso di viti con filettatura minima M8 o tasselli Ø8.

Fix the projector to the bracket (Fig. 1) using special screws not included in the kit. We raccomanded using screws with a minimum thread M8 or Ø8 plugs.

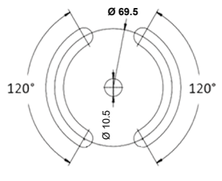

Fig. 1

2. Una volta completato il fissaggio della staffa, orientare il proiettore verso il suolo, mantenendo la massima perpendicolarità possibile mediante le manopole di bloccaggio (Fig. 2)

Once the bracket has been secured, orient the projector towards the ground, maintaining maximum possible perpendicularity using the locking knobs (Fig. 2)

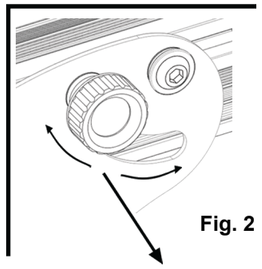

Fig. 2

regolazione inclinazione
0°- 90°
inclination adjustment
0°- 90°

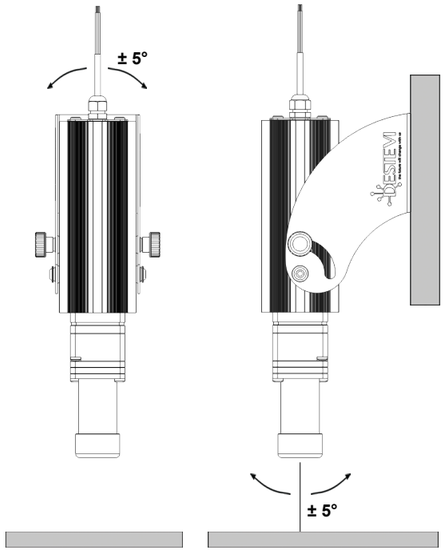

3. Il collegamento del proiettore alla rete elettrica deve essere effettuato da personale qualificato. Osservare attentamente le specifiche di alimentazione riportate sulla targhetta del prodotto. La rete elettrica deve essere dotata di un adeguato impianto di messa a terra, conforme alle normative vigenti (la cui responsabilità è a carico del cliente). Scollegare l'alimentazione prima di effettuare qualsiasi operazione di manutenzione (Fig. 3).

I cavi indicati come CTR sono indispensabili in caso di accensioni e spegnimenti ripetuti gestiti da dispositivi di terze parti (sensori, sistemi domotici, pulsanti, temporizzatori, ecc.). Nel proiettore con doppia emissione (doppio gobo), questo contatto serve per gestire le singole accensioni. Attenzione: i cavi di alimentazione L e N non devono mai essere utilizzati per questo tipo di utilizzo.

Connection of the projector to the mains power supply must be carried out by qualified personnel only. Carefully observe the power supply specifications on the product rating plate. The electrical mains must be equipped with a suitable grounding system in compliance with current regulations (responsibility lies with the customer). Disconnect the power supply before performing any maintenance operation (Fig. 3).

The cables marked CTR are essential when frequent ON/OFF cycles are controlled by third-party devices (such as sensors, home automation systems, pushbuttons, timers, etc.). In the case of a projector with dual emission (dual gobo), this contact is used to control individual switching operations. Caution: Phase (L) and Neutral (N) power cables must never be used for this type of control command."



Fig. 3

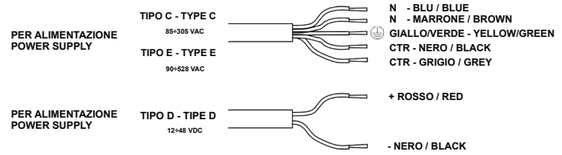

4. Prima dell'accensione, pulire il vetro anteriore assicurandosi che sia privo di grasso e polvere, al fine di garantire un fascio luminoso ben definito. Si consiglia l'utizzo di alcool isopropilico. Non utilizzare materiale abrasivo.

Before switching on, clean the front glass, ensuring it is free of grease and dust, to guarantee a well-defined light beam. The use isopropyl alcohol is raccomanden. Do not use abrasive materials.

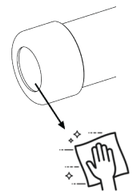

5. Dopo l'accensione del proiettore, qualora il simbolo risultasse sfocato o non uniforme, procedere alla regolazione della ghiera frontale identificata come «Focus», avvitandola o svitandola fino al raggiungimento della messa a fuoco ottimale.

After switching on the projector, if the symbol appears blurred or uneven, adjust the front ring identified as «Focus» by tightening or loosening it until optimal focus is achieved.



in caso di dubbi, consultare la scheda tecnica disponibile sul sito www.destevi.it
in case of doubt, please refer to the technical data sheet available on the website www.destevi.it

GARANZIA
WARRANTY

MANUALE
MANUAL

DESTEVI
the future will change with us